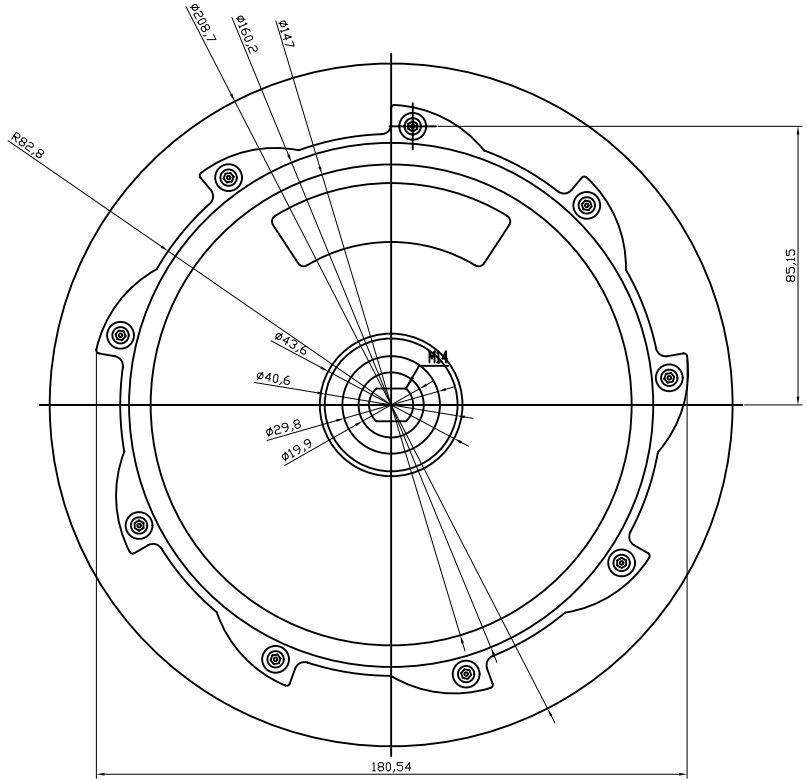
ø208,7
ø160,2
ø147
R82,8
85,15
ø43,6
M14
ø40,6
ø29,8
ø19,9
180,54

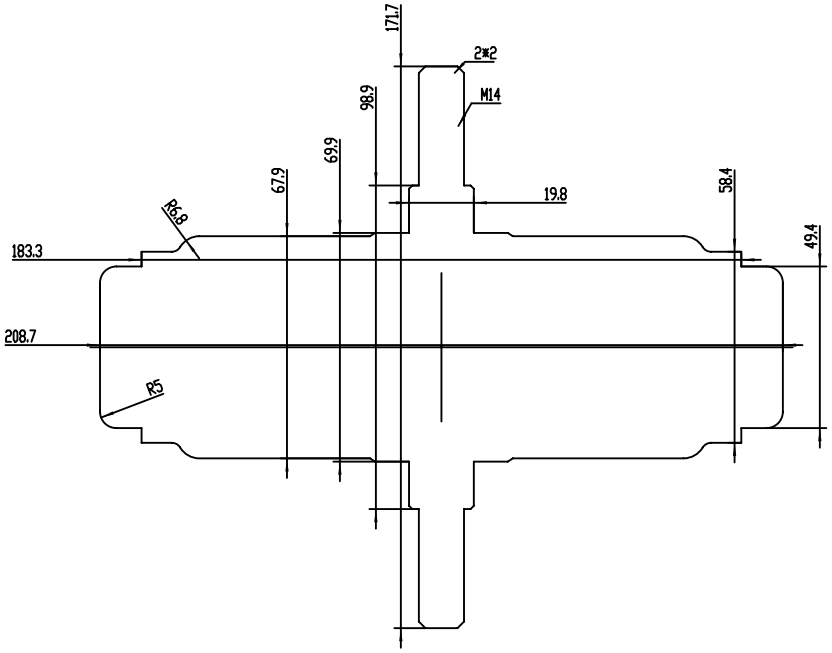
171.7
2×2
M14
98.9
69.9
67.9
19.8
58.4
R6.8
183.3
49.4
208.7
R5